ジャビットカップ江東区大会トーナメント表

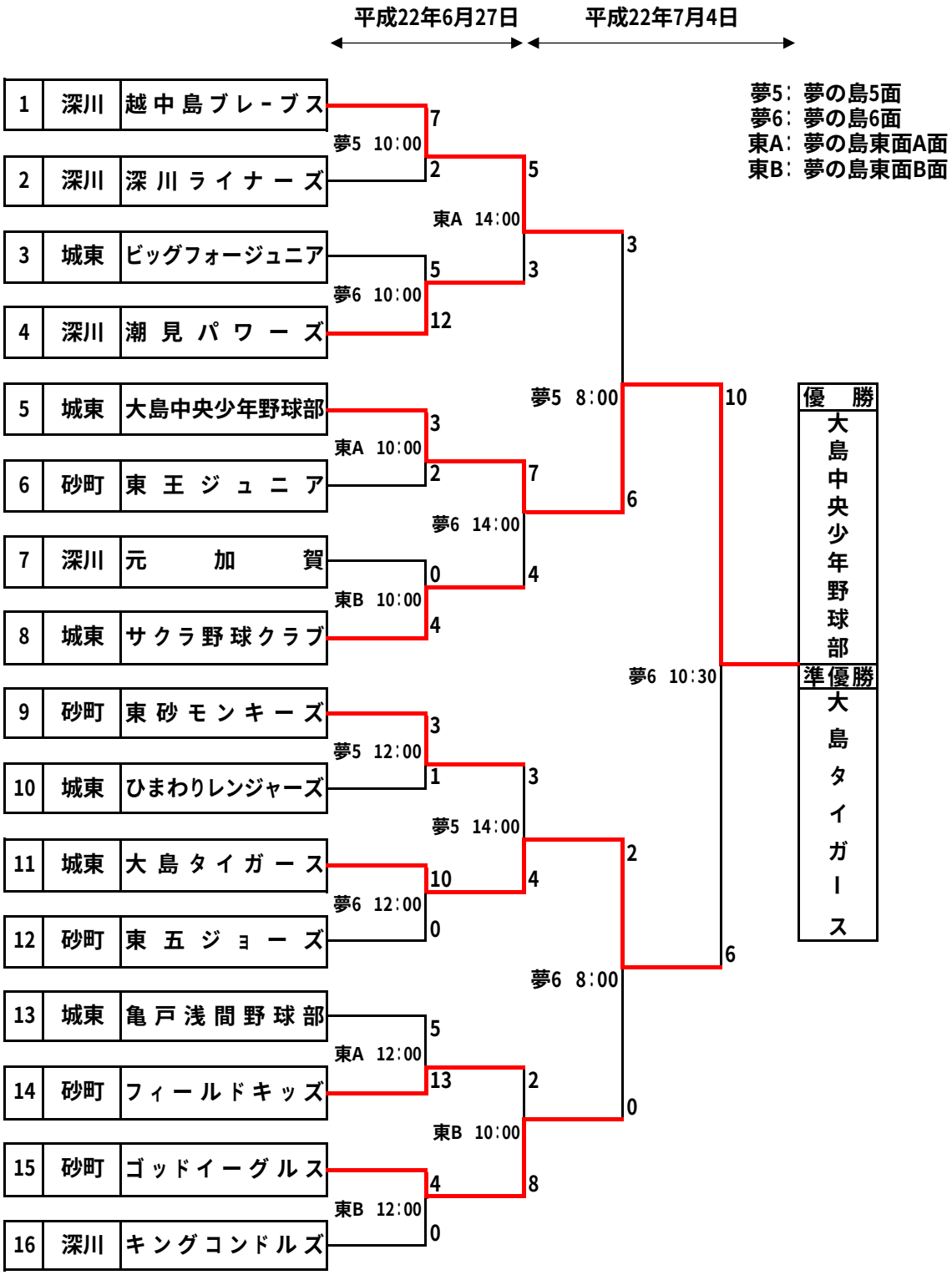

優　勝：第7回 ジャビットカップチャンピオン大会
準優勝：第8回 都知事杯さわやか少年野球大会
第三位：第27回 東京23区少年軟式野球大会